Made in Europe

BIEN DEBOUT
L'expert du travail debout

Support avant-bras Dynamic



Arrêtez de vous fatiguer. Commencez à vous détendre ! Pourquoi laisser la gravité vous épuiser ? Le support avant-bras Dynamic est l'accessoire idéal pour améliorer votre espace de travail. Conçu avec des articulations ultra-souples et entièrement flexibles, il suit chacun de vos mouvements, donnant à vos bras une sensation d'apesanteur. En absorbant le poids de vos avant-bras, il élimine instantanément la tension dans vos épaules et votre cou. Que vous en utilisiez un seul ou deux, vous terminerez votre journée en vous sentant plus détendu.

Avantages du support avant-bras Dynamic

Dans les bureaux modernes, les chaînes de production au rythme soutenu et les environnements industriels exigeants, votre corps paie souvent le prix des positions statiques. La tension constante dans vos bras, vos épaules et votre cou n'est pas seulement inconfortable, elle constitue également une distraction inutile. Le support Dynamic est conçu pour mettre fin à ce cycle. En transformant votre avant-bras et votre coude d'« ancrages » en « glisseurs », il élimine toute tension inutile avant même que la douleur ne commence.

L'avant-bras repose confortablement sur un support souple en simili cuir rotatif à 360°. Les deux articulations du bras en aluminium permettent de suivre tous vos mouvements, offrant un soutien quel que soit la position ou le mouvement de votre bras.



Caractéristiques

- Longueur : 180–365 mm
- Largeur : Variable
- Hauteur : 120–180 mm
- Hauteur au-dessus de la table : 30–90 mm
- Épaisseur du plateau : 15–40 mm
- Poids : 665 g
- Code produit : TB220

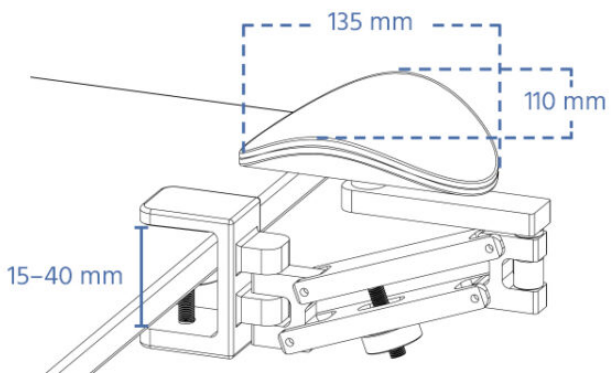

Remarque : Bien Debout est en mesure d'adapter ce produit à des postes de travail industriels.